Arocs 3342 K 6x4



3 ans de garantie ou 250.000 km



MOTEUR	
Désignation moteur	OM460
Nombre de cylindres	L6
Puissance nominale	310kW (421ch) à 1 600 tr/mn
Couple nominal	2 100Nm à 1 100 tr/mn
Cylindrée	12,8 L
Carburant	DIESEL
Normes environnementales	EURO III

TRANSMISSION	
Transmission	Mercedes Powershift 3 Automatisée
Boîte de vitesses	G 330-12/11,63-0,77
Ligne d'embrayage	Mono disque 395mm

PONTS & ESSIEUX	
Capacité par essieu	7,5 t
Capacité par pont	2x13 t (réducteur dans les moyeux)
Suspension avant	7,5 t (4 lames de type parabolique)
Suspension renforcée à l'arrière	2x16 t

POIDS / DIMENSIONS / CAPACITÉS	
Volume du réservoir à carburant	290L
Empattement	3900mm
Garde au sol	Minimum 250mm
Poids à vide	9 387 kg
PTAC	33 t

FREINAGE & PNEUMATIQUE	
Frein moteur	Intégré
Frein avant/arrière	Disque
Marque	Bridgestone, Good Year, Continental, Michelin
Dimensions pneumatiques	315/80 R 22,5 ou 13 R 22,5

CABINE EXTÉRIEUR	
Type de cabine	Cabine S ClassicSpace
Suspension cabine	2 points, renforcée à l'arrière
Dispositif de basculement de cabine	Mécanique-hydraulique
Paroi AR de cabine	Sans vitre
Pare-brise	Teinté avec bandeau pare-soleil
Accès cabine gauche/droite	Marchepied flexible
Pré-équipement gyrophare	Oui

CABINE INTÉRIEUR	
Climatisation	Oui
Siège conducteur	Suspension pneumatique
Siège passager	Fixe
Trappe d'aération sur le toit	Oui
Lève-vitre	Electrique
Housse de siège	Tissu anti-usure
Rétroviseurs	Réglage électrique

Mercedes-Benz

Trucks you can trust

TROPICALISATION	
Préfiltre Cyclone	Oui
Admission d'air derrière cabine	Oui
Préfiltre a carburant	Oui
Système anti-pollution	Norme Euro III
Roue de secours avec support	Oui
Grille de protection des phares	Oui
Pare-chocs en acier	Oui
Couvercle de batterie verrouillable	Oui
Alarme de recul	Oui

ÉLECTRICITÉ	
Batterie	2 x 170 amp
Alternateur	28v 150 amp

OPTIONS

MOTEUR	
OM460/12,8L	265 kW (360ch) / 1800 Nm

TRANSMISSION
Prise de mouvement : 400 Nm

FREINS
Tôles de protections pour freins à disque
Ralentisseur secondaire
Freins à tambour

EMPATTEMENT
3900, 4200, 4500, 4800, 5100, 5400 mm

ÉLECTRICITÉ
ADR
Module spécial paramétrable

CABINE
Cabine M avec couchette rabattable
Paroi A/R de cabine vitrée avec grille de protection
Siège central avec ceinture de sécurité 3 pts

RÉSERVOIR ADDITIONNEL
Nous consulter

PRÉ-ÉQUIPEMENT CARROSSERIE
Pré-équipement pour benne
Pré-équipement pour multibenne et autres carrosseries

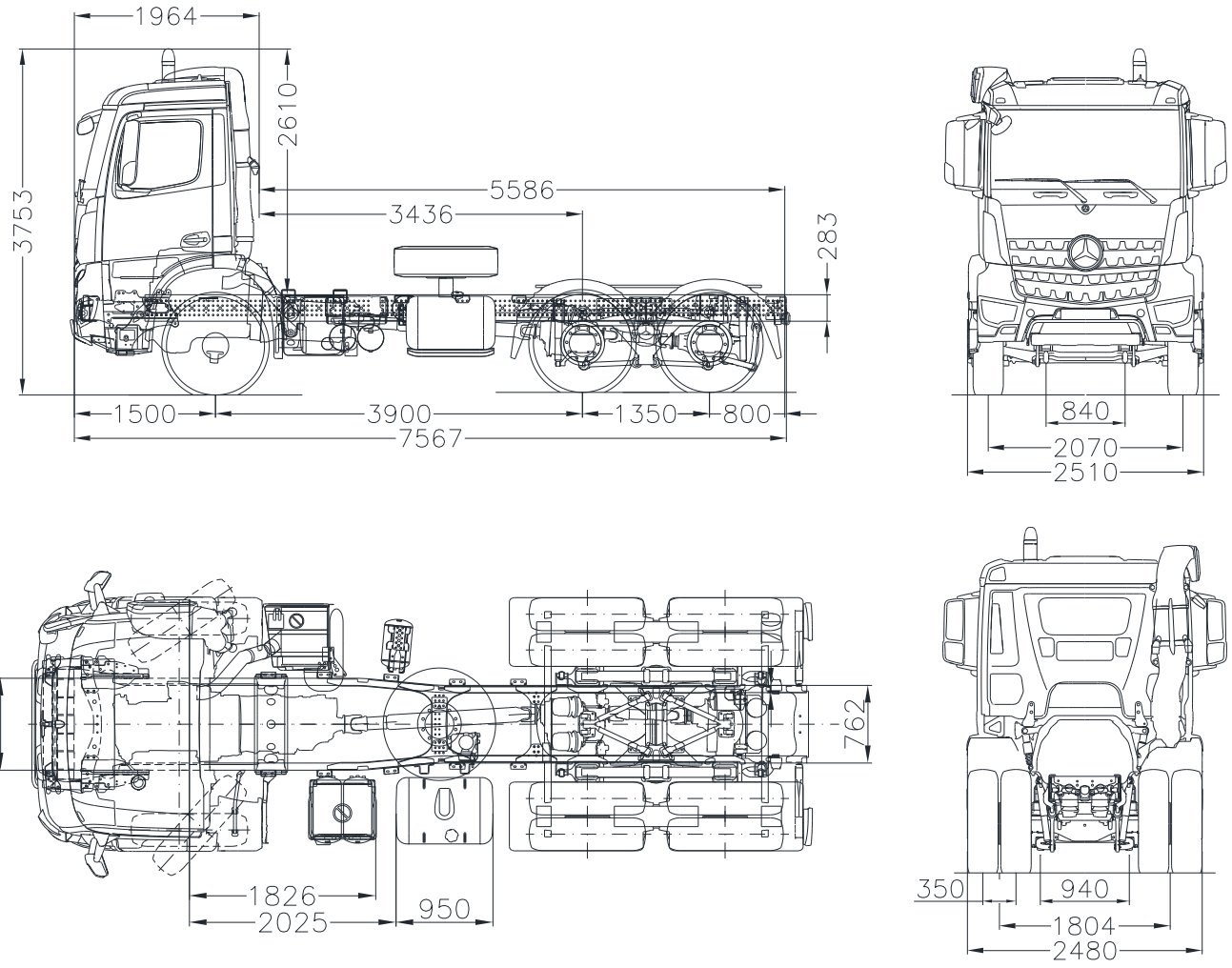

Schéma donné à titre indicatif, il peut changer en fonction de l'empattement choisi.
Tractafric Motors se réserve le droit de modifier les caractéristiques techniques et équipements et celà sans préavis. Données et photos non contractuelles.

Arocs 4140 K 8x4



3 ans de garantie ou 250.000 km



MOTEUR	
Désignation moteur	OM460
Nombre de cylindres	L6
Puissance nominale	290 kW (394ch) 1900 tr/mn
Couple nominal	1900Nm à 1 100 tr
Cylindrée	12,8 L
Carburant	DIESEL
Normes environnementales	EURO III

TRANSMISSION	
Transmission	Mercedes Powershift 3 Automatisée
Boîte de vitesses	G 330-12/11,63-0,77
Ligne d'embrayage	Mono disque 395mm

PONTS & ESSIEUX	
Capacité par essieu	7,5 t
Capacité par pont	2x13 t (réducteur dans les moyeux)
Suspension avant	7,5 t (4 lames de type parabolique)
Suspension renforcée à l'arrière	2x16 t

POIDS / DIMENSIONS / CAPACITÉS	
Volume du réservoir à carburant	260L
Empattement	4500mm
Garde au sol	Minimum 312mm
Poids à vide	10 596 kg
PTAC	41 t

FREINAGE & PNEUMATIQUE	
Frein moteur	Intégré
Frein avant/arrière	Disque
Marque	Bridgestone, Good Year, Continental, Michelin
Dimensions pneumatiques	315/80 R 22,5 ou 13 R 22,5

CABINE EXTÉRIEUR	
Type de cabine	Cabine S ClassicSpace
Suspension cabine	2 points, renforcée à l'arrière
Dispositif de basculement de cabine	Mécanique-hydraulique
Paroi AR de cabine	Sans vitre
Pare-brise	Teinté avec bandeau pare-soleil
Accès cabine gauche/droite	Marchepied flexible
Pré-équipement gyrophare	Oui

CABINE INTÉRIEUR	
Climatisation	Oui
Siège conducteur	Suspension pneumatique
Siège passager	Fixe
Trappe d'aération sur le toit	Oui
Lève-vitre	Electrique
Housse de siège	Tissu anti-usure
Rétroviseurs	Réglage électrique

Mercedes-Benz
Trucks you can trust

TROPICALISATION	
Préfiltre Cyclone	Oui
Admission d'air derrière cabine	Oui
Préfiltre a carburant	Oui
Système anti-pollution	Norme Euro III
Roue de secours avec support	Oui
Grille de protection des phares	Oui
Pare-chocs en acier	Oui
Couvercle de batterie verrouillable	Oui
Alarme de recul	Oui

ÉLECTRICITÉ	
Batterie	2 x 170 amp
Alternateur	28v 150 amp

OPTIONS

MOTEUR	
OM460/12,8L	310 kW (421ch) / 2100 Nm
	350 kW (476ch) / 2300 Nm

TRANSMISSION
Prise de mouvement : 400 Nm

FREINS
Tôles de protections pour freins à disque
Ralentisseur secondaire
Freins à tambour

EMPATTEMENT
4250,4800, 5100, 5400, 5700, 6000, 6350 mm

ÉLECTRICITÉ
ADR
Module spécial paramétrable

CABINE
Cabine M avec couchette rabattable
Paroi A/R de cabine vitrée avec grille de protection
Antéviseur aérodynamique chauffant
Siège central avec ceinture de sécurité 3 pts

RÉSERVOIR ADDITIONNEL
Nous consulter

PRÉ-ÉQUIPEMENT CARROSSERIE
Pré-équipement pour benne
Pré-équipement pour multibenne et autres carrosseries

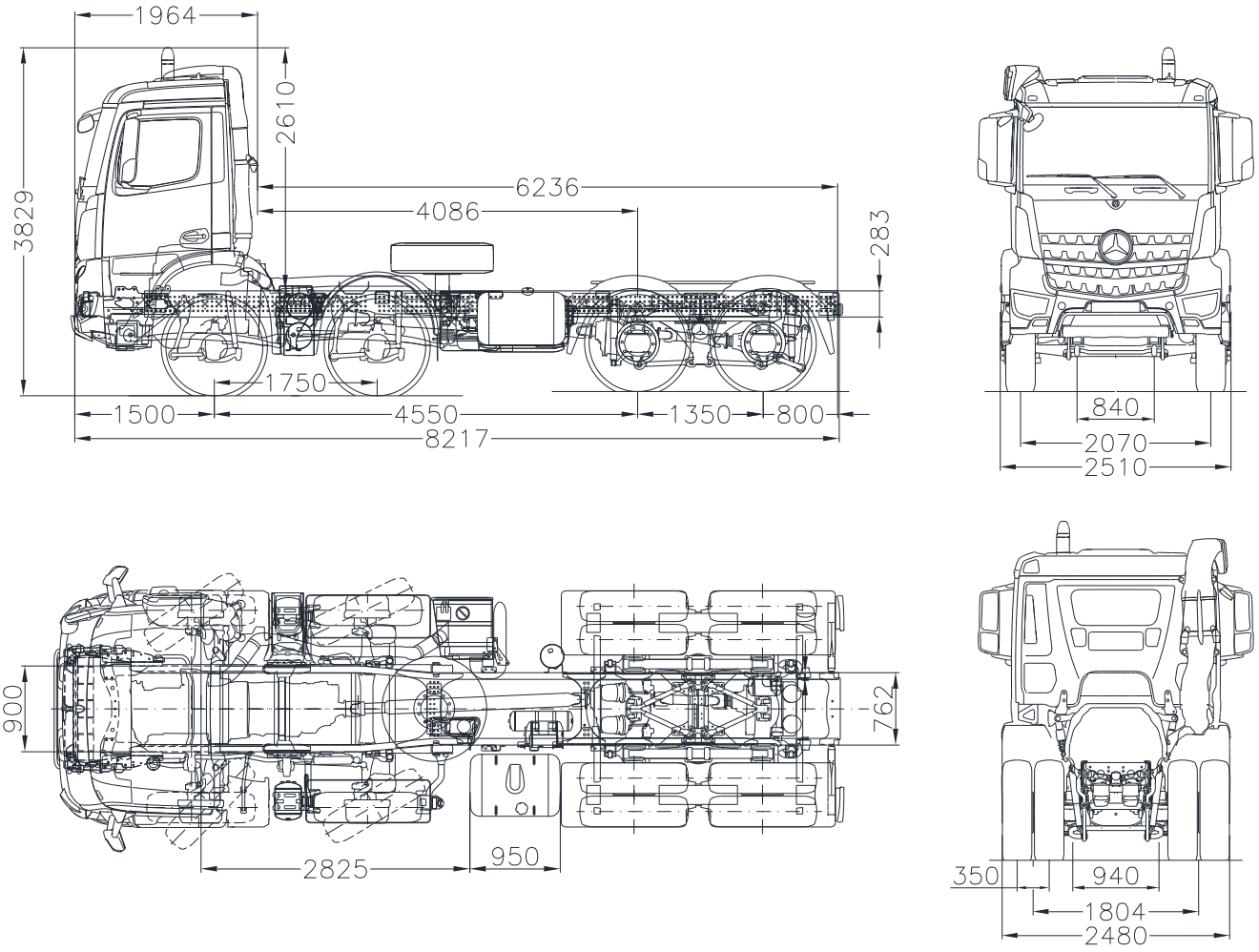

Schéma donné à titre indicatif, il peut changer en fonction de l'empattement choisi.
Tractafric Motors se réserve le droit de modifier les caractéristiques techniques et équipements et celà sans préavis. Données et photos non contractuelles.