Actros 2036 S 4x2 Tracteur Routier



3 ans de garantie
ou 450.000 km



MOTEUR	
Désignation moteur	OM460
Nombre de cylindres	L6
Puissance nominale	265kW (360ch) à 1 600 tr/mn
Couple nominal	1 800Nm à 1 100 tr/mn
Cylindrée	12,8 L
Carburant	DIESEL
Normes environnementales	EURO III

TRANSMISSION	
Transmission	Mercedes Powershift 3 Automatisée
Boîte de vitesses	G 230-12/11,7-0,78
Ligne d'embrayage	Monodisque 395mm

PONTS & ESSIEUX	
Capacité par essieu	7,5 t
Capacité par pont	13 t (réducteur dans les moyeux)
Suspension avant	7,5 t (4 lames de type parabolique)
Suspension renforcée à l'arrière	16 t

POIDS / DIMENSIONS / CAPACITÉS	
Volume du réservoir à carburant	290L Acier
Empattement	3600mm
Garde au sol	Minimum 250mm
Poids à vide	6 893 kg
PTAC/PTRA	20 t / 44 t

FREINAGE & PNEUMATIQUE	
Frein moteur	Intégré
Frein avant/arrière	Disque
Frein d'alignement	Oui
Marque	Bridgestone, Good Year, Continental, Michelin
Dimensions pneumatiques	315/80 R 22,5 ou 13 R 22,5

CABINE EXTÉRIEUR	
Type de cabine	Cabine S ClassicSpace
Suspension cabine	2 points, renforcée à l'arrière
Dispositif de basculement de cabine	Mécanique-hydraulique
Paroi AR de cabine	Sans vitre
Pare-brise	Teinté avec bandeau pare-soleil
Accès cabine gauche/droite	Marchepied flexible
Pré-équipement gyrophare	Oui

CABINE INTÉRIEUR	
Climatisation	Oui
Siège conducteur	Suspension pneumatique
Siège passager	Fixe
Trappe d'aération sur le toit	Oui
Lève-vitre	Electrique
Housse de siège	Tissu anti-usure
Rétroviseurs	Réglage électrique

Mercedes-Benz
Trucks you can trust

TROPICALISATION	
Préfiltre Cyclone	Oui
Admission d'air derrière cabine	Oui
Préfiltre à carburant	Oui
Système anti-pollution	Norme Euro III
Roue de secours avec support	Oui
Grille de protection des phares	Oui
Pare-chocs en acier	Oui
Couvercle de batterie verrouillable	Oui
Alarme de recul	Oui

ÉLECTRICITÉ	
Batterie	2 x 170 amp
Alternateur	28v 150 amp

OPTIONS

MOTEUR	
OM460	290 kW (400ch) /1900Nm

TRANSMISSION
Prise de mouvement : 400 Nm

FREINS
Tôles de protections pour freins à disque
Ralentisseur secondaire
Freins à tambour

EMPATTEMENT
3900 mm

ÉLECTRICITÉ
ADR
Module spécial paramétrable, CAN superstructures

CABINE
Cabine M avec couchette rabattable
Paroi A/R de cabine vitrée avec grille de protection
Antéviseur aérodynamique chauffant
Siège central avec ceinture de sécurité 3 pts

RÉSERVOIR ADDITIONNEL
Nous consulter

SELLETTE D'ATTELAGE
Sellette d'attelage pour charge lourde: 2''

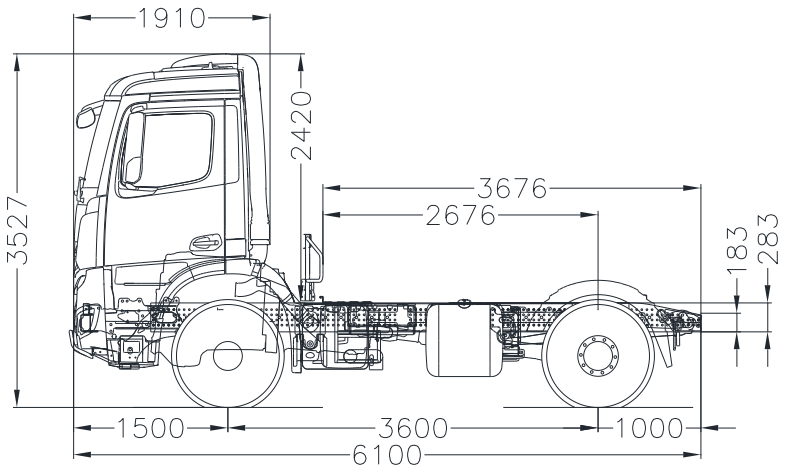

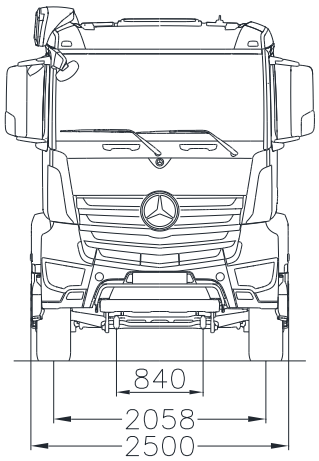

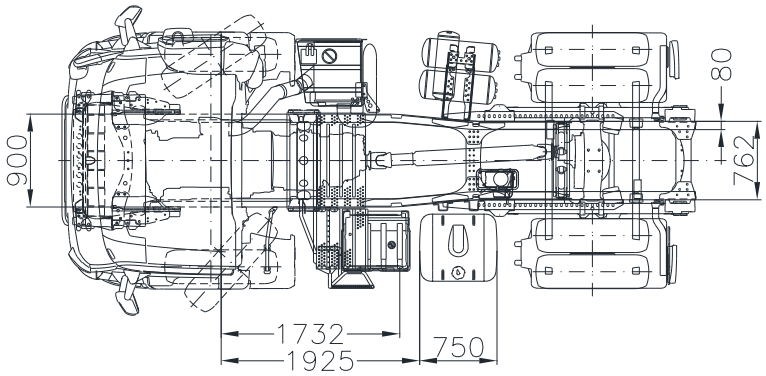

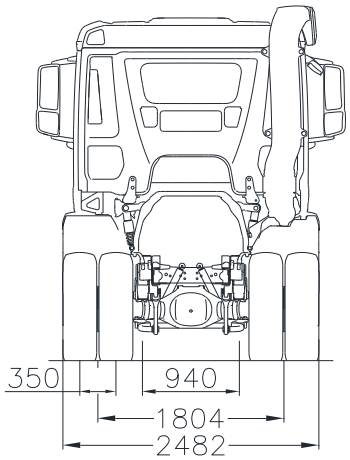

Schéma donné à titre indicatif, il peut changer en fonction de l'empattement choisi.
Tractafric Motors se réserve le droit de modifier les caractéristiques techniques et équipements et celà sans préavis. Données et photos non contractuelles.

Actros 3340 S 6x4 Tracteur Routier



3 ans de garantie ou 250.000 km



MOTEUR	
Désignation moteur	OM460
Nombre de cylindres	L6
Puissance nominale	290kW (394 ch) à 1 600 tr/mn
Couple nominal	1 900Nm à 1 100 tr/mn
Cylindrée	12,8 L
Carburant	DIESEL
Normes environnementales	EURO III

TRANSMISSION	
Transmission	Mercedes Powershift 3 Automatisée
Boîte de vitesses	G 330-12/11,63-0,77
Ligne d'embrayage	Double disque 400mm

PONTS & ESSIEUX	
Capacité par essieu	7,5 t
Capacité par pont	2x13 t (réducteur dans les moyeux)
Suspension avant	7,5 t (4 lames de type parabolique)
Suspension renforcée à l'arrière	2x16 t

POIDS / DIMENSIONS / CAPACITÉS	
Volume du réservoir à carburant	290L
Empattement	3600mm
Garde au sol	Minimum 250mm
Poids à vide	9 993 kg
PTAC/PTRA	33 t / 80 t

FREINAGE & PNEUMATIQUE	
Frein moteur	Intégré
Frein avant/arrière	Disque
Frein d'alignement	Oui
Marque	Bridgestone, Good Year, Continental, Michelin
Dimensions pneumatiques	315/80 R 22,5 ou 13 R 22,5

CABINE EXTÉRIEUR	
Type de cabine	Cabine S ClassicSpace
Suspension cabine	2 points, renforcée à l'arrière
Dispositif de basculement de cabine	Mécanique-hydraulique
Paroi AR de cabine	Sans vitre
Pare-brise	Teinté avec bandeau pare-soleil
Accès cabine gauche/droite	Marchepied flexible
Pré-équipement gyrophare	Oui

CABINE INTÉRIEUR	
Climatisation	Oui
Siège conducteur	Suspension pneumatique
Siège passager	Fixe
Trappe d'aération sur le toit	Oui
Lève-vitre	Electrique
Housse de siège	Tissu anti-usure
Rétroviseurs	Réglage électrique

Mercedes-Benz
Trucks you can trust

TROPICALISATION	
Préfiltre Cyclone	Oui
Admission d'air derrière cabine	Oui
Préfiltre à carburant	Oui
Système anti-pollution	Norme Euro III
Roue de secours avec support	Oui
Grille de protection des phares	Oui
Pare-chocs en acier	Oui
Couvercle de batterie verrouillable	Oui
Alarme de recul	Oui

ÉLECTRICITÉ	
Batterie	2 x 170 amp
Alternateur	28v 150 amp

OPTIONS

MOTEUR	
OM460	290 kW (400ch) /1900Nm

TRANSMISSION
Prise de mouvement : 400 Nm

FREINS
Tôles de protections pour freins à disque
Ralentisseur secondaire
Freins à tambour

EMPATTEMENT
3300, 3450, 3900 mm

ÉLECTRICITÉ
ADR
Module spécial paramétrable

CABINE
Cabine M avec couchette rabattable
Paroi A/R de cabine vitrée avec grille de protection
Antéviseur aérodynamique chauffant
Siège central avec ceinture de sécurité 3 pts

RÉSERVOIR ADDITIONNEL
Nous consulter

SELLETTE D'ATTELAGE
Sellette d'attelage pour charge lourde: 2'' ; 3,5''

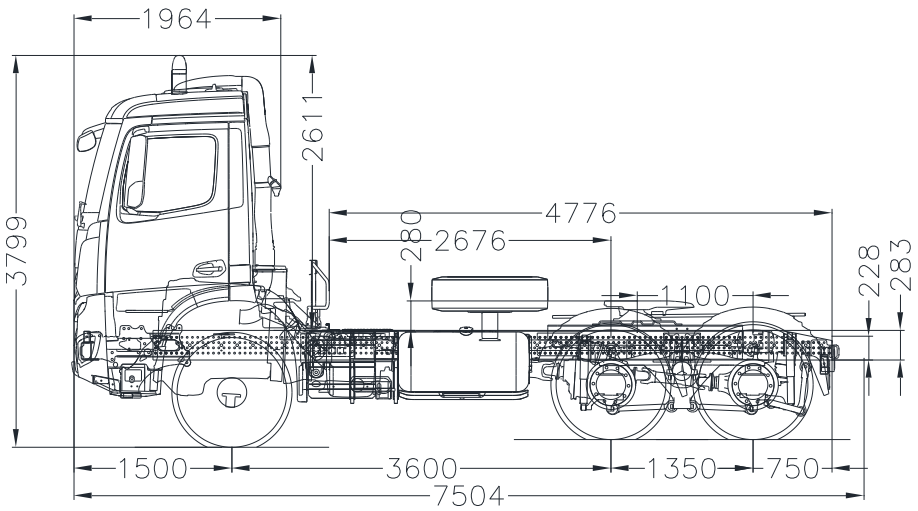

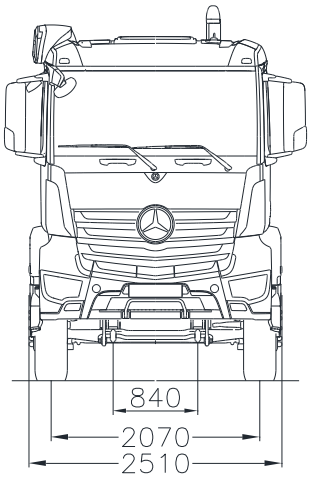

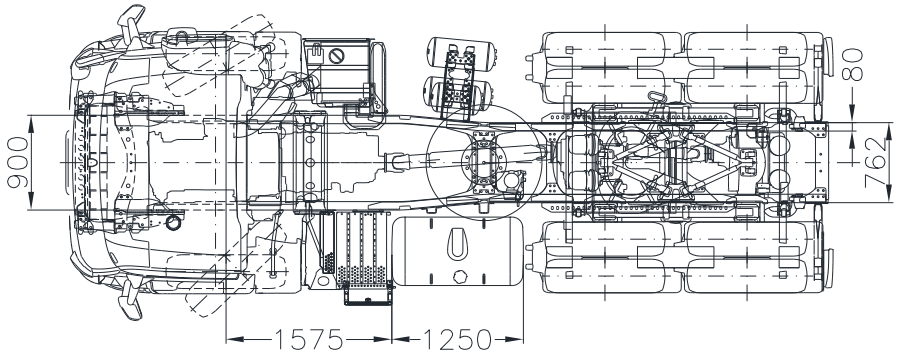

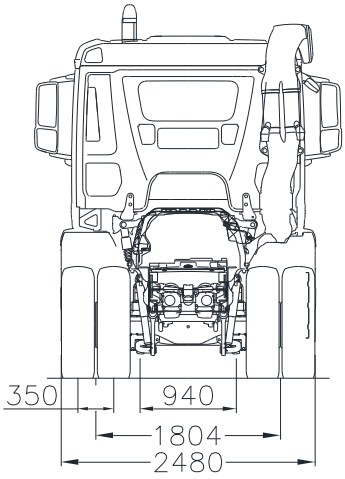

Schéma donné à titre indicatif, il peut changer en fonction de l'empattement choisi.
Tractafric Motors se réserve le droit de modifier les caractéristiques techniques et équipements et celà sans préavis. Données et photos non contractuelles.

Actros 3342 S 6x4 Tracteur Routier



3 ans de garantie ou 250.000 km



MOTEUR	
Désignation moteur	OM460
Nombre de cylindres	L6
Puissance nominale	310kW (421ch) à 1 600 tr/mn
Couple nominal	2 100Nm à 1 100 tr/mn
Cylindrée	12,8 L
Carburant	DIESEL
Normes environnementales	EURO III

TRANSMISSION	
Transmission	Mercedes Powershift 3 Automatisée
Boîte de vitesses	G 330-12/11,63-0,77
Ligne d'embrayage	Double disque 400mm

PONTS & ESSIEUX	
Capacité par essieu	7,5 t
Capacité par pont	2x13 t (réducteur dans les moyeux)
Suspension avant	7,5 t (4 lames de type parabolique)
Suspension renforcée à l'arrière	2x16 t

POIDS / DIMENSIONS / CAPACITÉS	
Volume du réservoir à carburant	290L
Empattement	3600mm
Garde au sol	Minimum 250mm
Poids à vide	9 993 kg
PTAC/PTRA	33 t / 80 t

FREINAGE & PNEUMATIQUE	
Frein moteur	Intégré
Frein avant/arrière	Disque
Frein d'alignement	Oui
Marque	Bridgestone, Good Year, Continental, Michelin
Dimensions pneumatiques	315/80 R 22,5 ou 13 R 22,5

CABINE EXTÉRIEUR	
Type de cabine	Cabine S ClassicSpace
Suspension cabine	2 points, renforcée à l'arrière
Dispositif de basculement de cabine	Mécanique-hydraulique
Paroi AR de cabine	Sans vitre
Pare-brise	Teinté avec bandeau pare-soleil
Accès cabine gauche/droite	Marchepied flexible
Pré-équipement gyrophare	Oui

CABINE INTÉRIEUR	
Climatisation	Oui
Siège conducteur	Suspension pneumatique
Siège passager	Fixe
Trappe d'aération sur le toit	Oui
Lève-vitre	Electrique
Housse de siège	Tissu anti-usure
Rétroviseurs	Réglage électrique

Mercedes-Benz
Trucks you can trust

TROPICALISATION	
Préfiltre Cyclone	Oui
Admission d'air derrière cabine	Oui
Préfiltre à carburant	Oui
Système anti-pollution	Norme Euro III
Roue de secours avec support	Oui
Grille de protection des phares	Oui
Pare-chocs en acier	Oui
Couvercle de batterie verrouillable	Oui
Alarme de recul	Oui

ÉLECTRICITÉ	
Batterie	2 x 170 amp
Alternateur	28v 150 amp

OPTIONS

MOTEUR	
OM460	290 kW (400ch) /1900Nm

TRANSMISSION
Prise de mouvement : 400 Nm

FREINS
Tôles de protections pour freins à disque
Ralentisseur secondaire
Freins à tambour

EMPATTEMENT
3300, 3450, 3900 mm

ÉLECTRICITÉ
ADR
Module spécial paramétrable

CABINE
Cabine M avec couchette rabattable
Paroi A/R de cabine vitrée avec grille de protection
Antéviseur aérodynamique chauffant
Siège central avec ceinture de sécurité 3 pts

RÉSERVOIR ADDITIONNEL
Nous consulter

SELLETTE D'ATTELAGE
Sellette d'attelage pour charge lourde: 2'' ; 3,5''

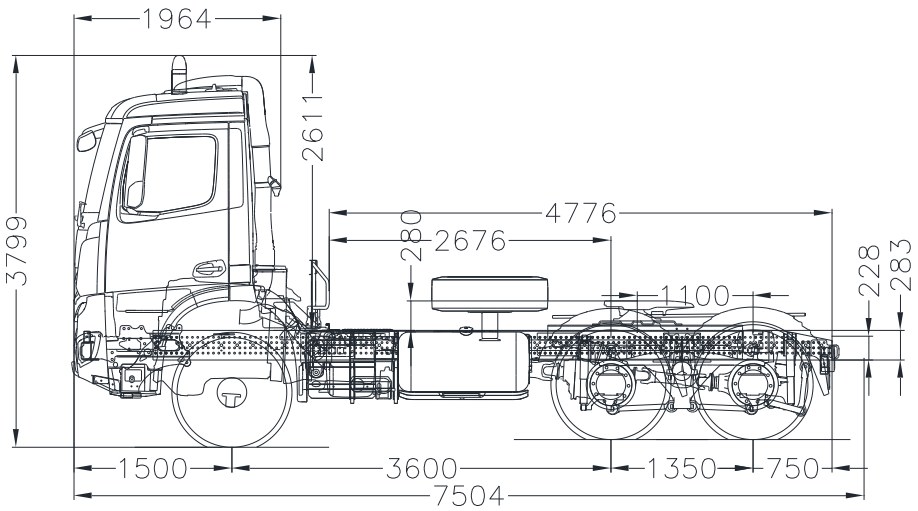

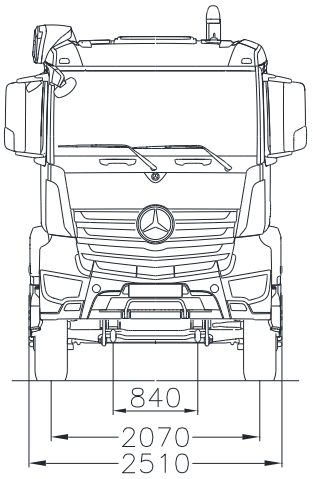

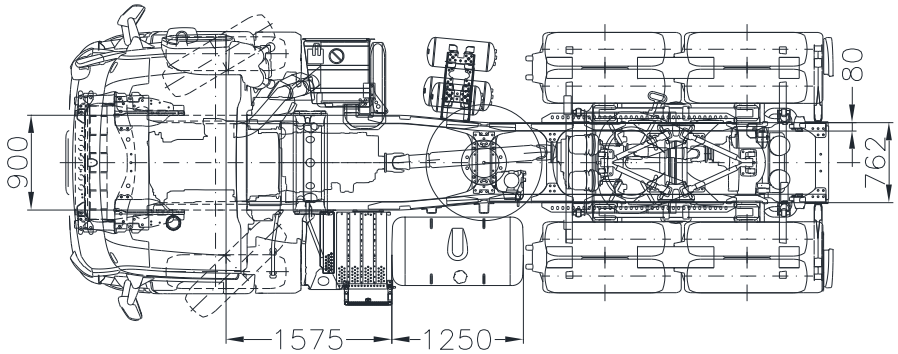

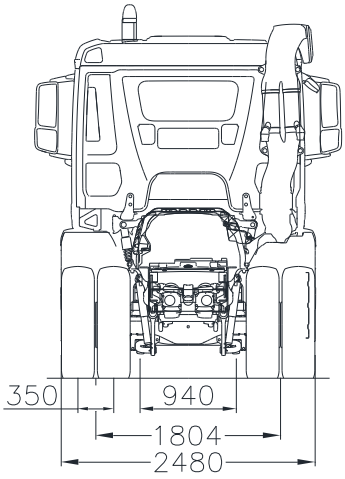

Schéma donné à titre indicatif, il peut changer en fonction de l'empattement choisi.
Tractafric Motors se réserve le droit de modifier les caractéristiques techniques et équipements et celà sans préavis. Données et photos non contractuelles.

Actros 4048 S 6x4 Tracteur Routier



3 ans de garantie ou 250.000 km



MOTEUR	
Désignation moteur	OM460
Nombre de cylindres	L6
Puissance nominale	350kW (476ch) à 1 600 tr/mn
Couple nominal	2 300Nm à 1 110 tr/mn
Cylindrée	12,8 L
Carburant	DIESEL
Normes environnementales	EURO III

TRANSMISSION	
Transmission	Mercedes Powershift 3 Automatisée
Boîte de vitesses	G 330-12/11,63-0,77
Ligne d'embrayage	Double disque 400mm

PONTS & ESSIEUX	
Capacité par essieu	9 t
Capacité par pont	2 x 16 t
Suspension avant	9 t (4 lames de type parabolique)
Suspension renforcée à l'arrière	16 t

POIDS / DIMENSIONS / CAPACITÉS	
Volume du réservoir à carburant	390L à 510L acier
Empattement	3600mm ou 3900mm
Garde au sol	Minimum 250mm
Poids à vide	10 462 kg
PTAC/PTRA	40 t / 120 t

FREINAGE & PNEUMATIQUE	
Frein moteur intégré	
Frein avant/arrière	Tambours
Frein d'alignement	Oui
Marque	Bridgestone, Good Year, Continental, Michelin
Dimensions pneumatique	325/95 R24

CABINE EXTÉRIEUR	
Type de cabine	Cabine M ClassicSpace
Suspension cabine	2 points, renforcée à l'arrière
Dispositif de basculement de cabine	Mécanique-hydraulique
Paroi AR de cabine	Sans vitre
Pare-brise	Teinté avec bandeau pare-soleil
Accès cabine gauche/droite	Marchepied
Pré-équipement gyrophare	Oui

CABINE INTÉRIEUR	
Climatisation	Oui
Siège conducteur	Suspension pneumatique
Siège passager	Fixe
Trappe d'aération sur le toit	Oui
Lève-vitre	Electrique
Housse de siège	Tissu anti-usure
Rétroviseur	Réglage électrique

Mercedes-Benz
Trucks you can trust

TROPICALISATION	
Préfiltre Cyclone	Oui
Admission d'air derrière cabine	Oui
Préfiltre a carburant	Oui
Système anti-pollution	Norme Euro III
Roue de secours avec support	Oui
Grille de protection des phares	Oui
Pare-chocs en acier	Oui
Couvercle de batterie verrouillable	Oui
Alarme de recul	Oui

ÉLECTRICITÉ	
Batterie	2 x 170 amp
Alternateur	28v 150 amp

OPTIONS

MOTEUR	
OM460/12,8L	265 kW (360ch) / 1800 Nm
	290 kW (394ch) / 1900 Nm
	330 kW (449ch) / 2200 Nm
	350 kW (476ch) / 2300 Nm

TRANSMISSION
Prise de mouvement : 400 Nm

FREINS
Freins à disques
Ralentisseur secondaire
Tôles de protections pour freins à disque

EMPATTEMENT
3300, 3450 mm

ÉLECTRICITÉ
ADR
Module spécial paramétrable

CABINE
Cabine S ou Cabine L avec couchette
Paroi A/R de cabine vitrée avec grille de protection
Antéviseur aérodynamique chauffant
Siège central avec ceinture de sécurité 3 pts

RÉSERVOIR ADDITIONNEL
Nous consulter

SELLETTE D'ATTELAGE
Sellette d'attelage pour charge lourde: 2" ; 3,5"

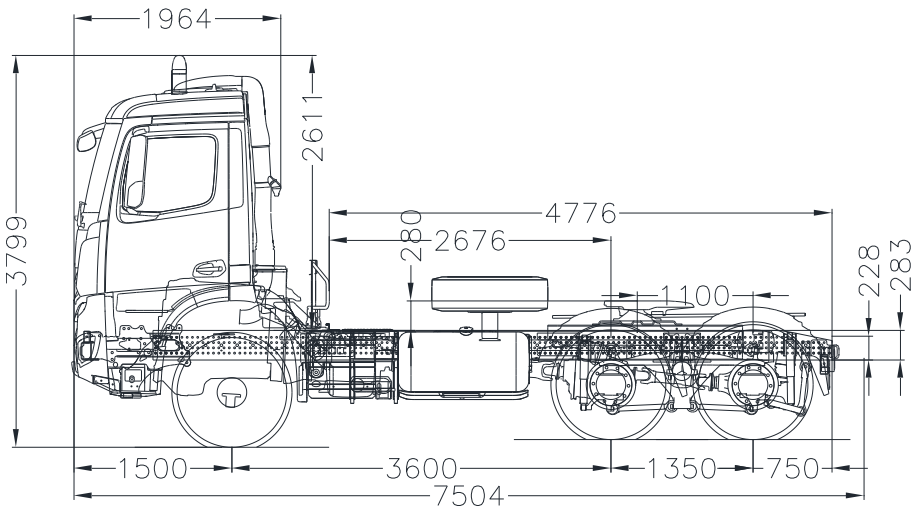

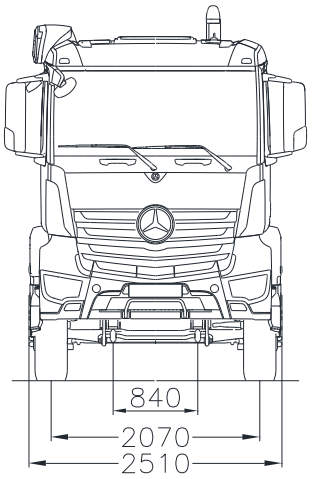

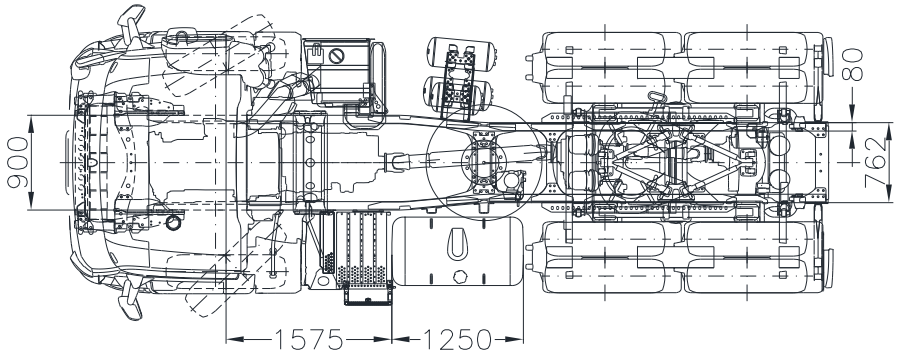

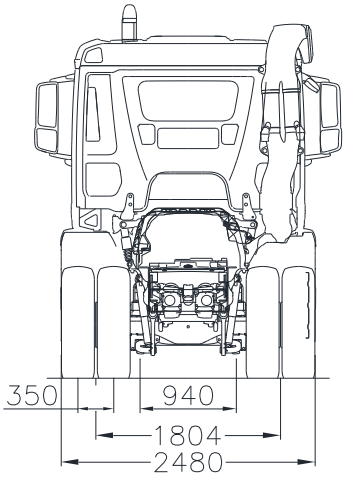

Schéma donné à titre indicatif, il peut changer en fonction de l'empattement choisi.
Tractafric Motors se réserve le droit de modifier les caractéristiques techniques et équipements et celà sans préavis. Données et photos non contractuelles.